Les rampes en aluminium Kool-Ray ajouteront style et élégance à votre domicile. Elles constituent une touche finale idéale pour votre solarium, votre balcon, votre allée piétonnière ou votre escalier. Que vous construisiez une nouvelle résidence ou que vous rénoviez votre domicile actuel, la rampe haut de gamme Kool-Ray d'Imperial vous offre une solution abordable qui correspond à vos besoins.

Les rampes en aluminium sont plus robustes que celles en bois ou en vinyle et elles conserveront leur belle apparence au fil des ans. C'est pour cette raison que nous offrons une garantie de 20 ans sur les matériaux, de 5 ans sur le revêtement de finition et de 2 ans sur les composants en plastique.

Les rampes en aluminium Kool-Ray sont conformes aux codes du bâtiment canadien. Elles sont réalisées à partir d'aluminium extrudé de grande qualité et comprennent des raccords en fonte d'aluminium sans soudure.

Grâce à notre guide d'installation simple, tout bricoleur peut faire la pose d'une rampe Entourage.

Imperial Manufacturing Group

Imperial Manufacturing Group Inc.
40 rue Industrial Park, Richibucto, NB Canada E4W 4A4
1-800-561-3100 / www.koolray.ca

Printed in Canada - PP1304 MAR2021

Prêt à assembler

Imperial Kool-Ray

Entourage™

Section de rampe en aluminium

LIMITED WARRANTY LIFETIME À VIE GARANTIE LIMITÉE

Sans entretien

Plus besoin de peinturer
Ne rouille jamais

Plus robuste et durable que le vinyle et le bois

Idéal pour les patios, vérandas, balcons, passerelles et escaliers

CHOISISSEZ LES OPTIONS
qui conviennent à votre situation

SÉLECTION FACILE EN DEUX ÉTAPES :

ÉTAPE 1 : Choisissez le matériel correspondant à vos choix en matière de couleur, de hauteur et de longueur.

ÉTAPE 2 : Choisissez le bon nombre de poteaux, de la taille désirée.

COULEUR :

Blanc | Noir

HAUTEUR :

36" (91,4 cm)
42" (106,7 cm)

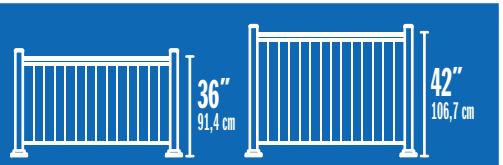

Aussi disponible en 48" x 59" pour rencontrer les normes provinciales des piscines au Québec.

LONGUEUR :

46" (116,8 cm)
59" (149,86 cm)
72" (182,9 cm)

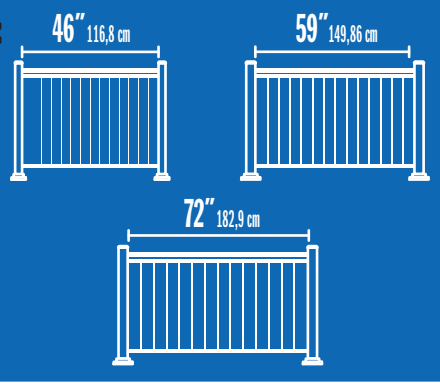

POTEAU :

Poteau de montage ou de descente disponible en 2" (5,1 cm) ou 3" (7,6 cm)

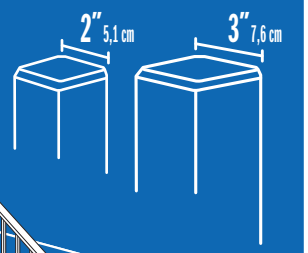

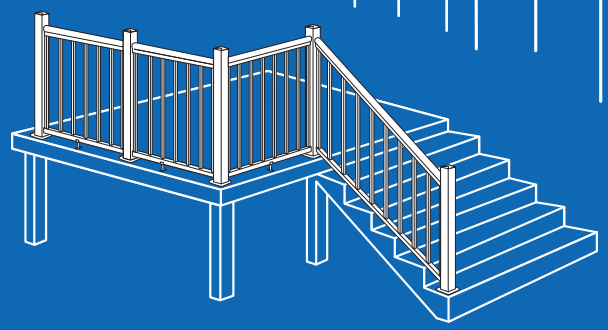

ACCESSOIRISEZ
votre rampe

ADAPTATEURS
POUR ANGLE

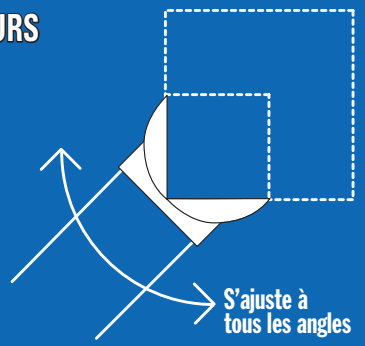

ENSEMBLE DE BARRIÈRE
EN ALUMINIUM

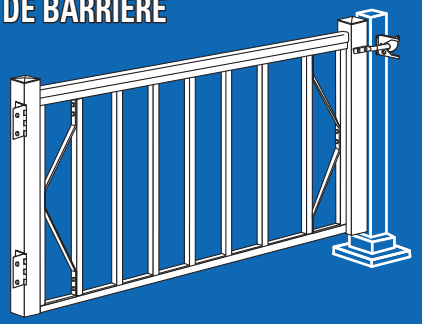

ENSEMBLE DE VERRE

Options de longueur pour les panneaux en verre pour rampe de 42 po :

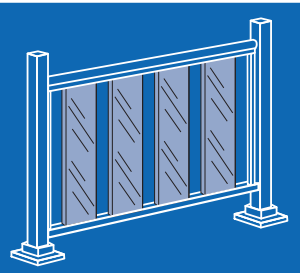

8 po (20,32 cm)
12 po (30,48 cm)
15 po (38,1 cm)
18 po (45,72 cm)
21 po (53,34 cm)
24 po (60,96 cm)
27 po (68,58 cm)
30 po (76,2 cm)
33 po (83,82 cm)
36 po (91,44 cm)
39 po (99,06 cm)
42 po (106,68 cm)
45 po (114,3 cm)
48 po (121,92 cm)
51 po (129,54 cm)
54 po (137,16 cm)
57 po (144,78 cm)
60 po (152,4 cm)
63 po (160,02 cm)
66 po (167,64 cm)

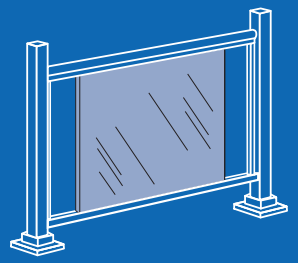

Ces accessoires et plusieurs autres sont disponibles en magasin ou en commande spéciale chez votre détaillant le plus près. Composez le 1-800-561-3100 pour obtenir les coordonnées du détaillant le plus près de chez vous.

INSTALLATIONS
de montage

DÉTERMINEZ L'ENDROIT APPROPRIÉ POUR LES POTEAUX

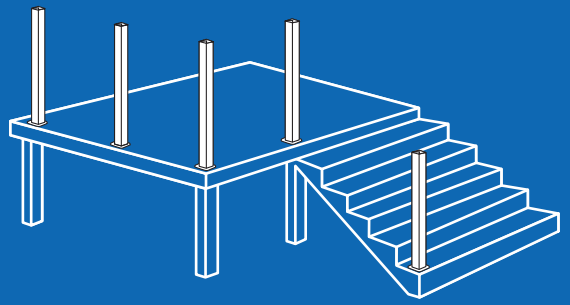

INSTALLEZ LES BARREAUX D'ATTACHES AU POTEAU

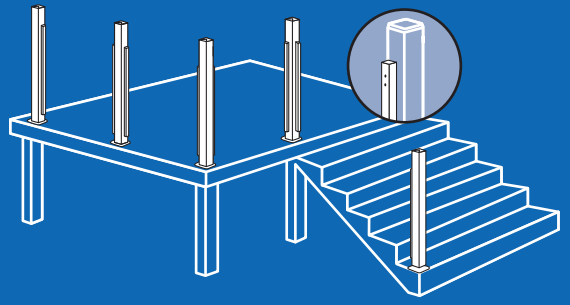

COUPEZ ET FIXEZ LES TRAVERSES

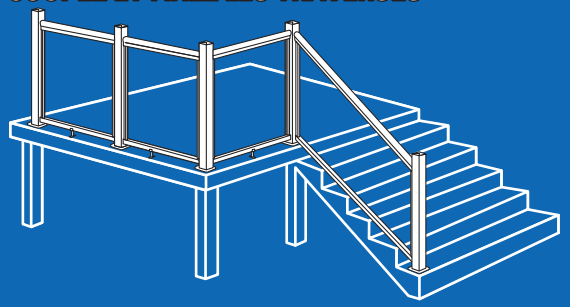
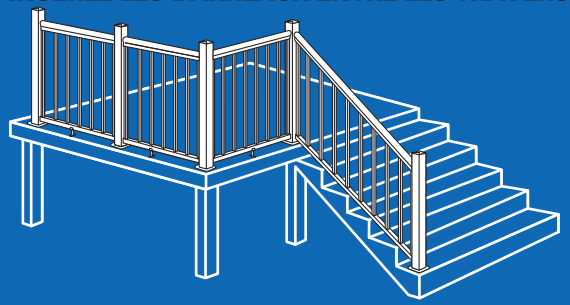
INSÉREZ LES BARREAUX ENTRE LES TRAVERSES